D80 Enceintes Bibliothèque

Manuel de l'utilisateur

MAJORITY

HOME AUDIO • CAMBRIDGE

Contenu

Que contient la boîte ? 3

Contrôles et Fonctions 4

Guide d'instructions 7

- Mise en place des enceintes Majority D80 7
- Fonctionnement de base 8
- Connexions des câbles - Optique, RCA, HDMI ARC 9
- Mode Bluetooth 10
- USB Playback Mode 11

Dépannage 12

Spécifications et Garantie 13

Garantie 14

Informations sur la sécurité 15

3 Ans

Enregistrez votre produit en ligne pour bénéficier d'une extension de garantie GRATUITE de 3 ans sur:
www.majority.co.uk

Que contient la boîte ?

A. Majority D80 Enceintes Bibliothèque
B. Câble de connexion des haut-parleurs
C. Câble RCA vers câble AUX 3,5 mm
D. Guide d'instructions
E. Télécommande
F. Adaptateur d'alimentation

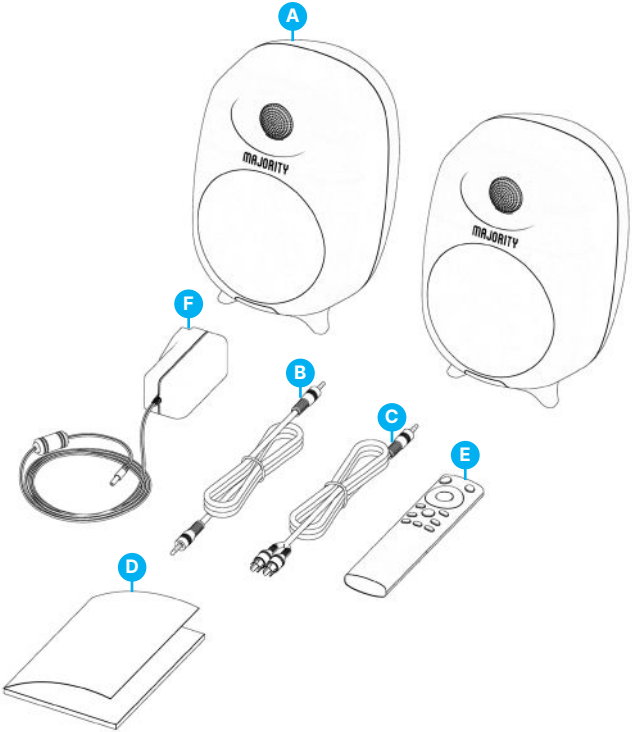

Contrôles et Fonctions

Indicateurs LED et boutons Introduction

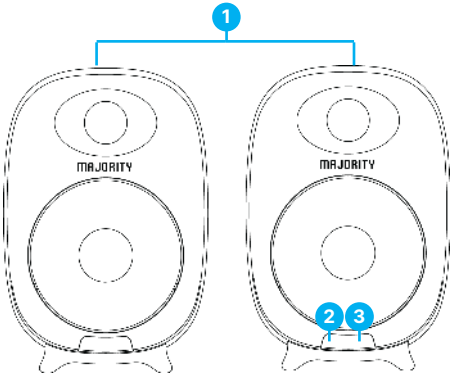

1. Haut-parleurs actifs
2. Récepteur infrarouge
3. Indicateurs LED

État	Voyants lumineux
Mise hors tension	Rouge
Mode optique	Blanc
USB	Violet
Mode ligne	Lumière Bleu
Bluetooth connecté	Bleu
ARC	Vert

Vue arrière du haut-parleur primaire

4. Interrupteur d'alimentation
5. Touche Input (changement de mode des enceintes)
6. EQ (film, musique et dialogue)
7. Contrôle du volume
8. Contrôle des aigus
9. Port d'entrée de lecture USB
10. Contrôle des basses
11. Port du câble d'alimentation DC IN
12. Port d'entrée 'Line in'
13. Port d'entrée optique
14. Port d'entrée ARC
15. Sortie haut-parleur (connecter le haut-parleur gauche à l'aide du câble de connexion)

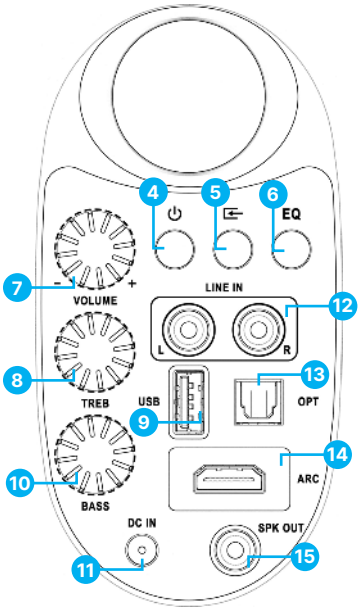

Contrôles et Fonctions

Télécommande

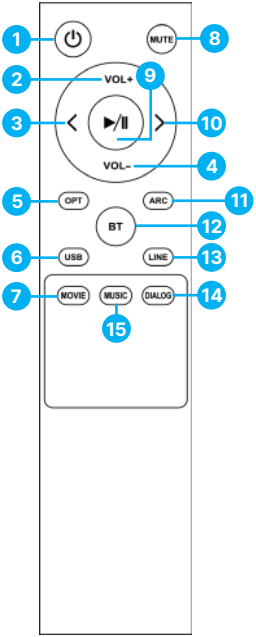

1. Bouton d'alimentation
2. Augmentation du volume
3. Piste précédente
4. Diminution du volume
5. Mode optique
6. Mode de lecture USB
7. EQ vidéo
8. Bouton de sourdine
9. Lecture/Pause
10. Suivant/avant
11. Mode ARC
12. Mode BT
13. Mode Line-in
14. EQ dialogue
15. Égaliseur de musique

Remarque : 'Film', 'Musique' et 'Dialogue' sont des effets sonores prédéfinis de l'égaliseur qui peuvent être utilisés en regardant un film, en écoutant de la musique ou en écoutant des informations (dialogue). Vous pouvez également régler les 'basses' et les 'aigus' selon vos préférences.

Installation des enceintes Majority D80

Veuillez noter que les instructions contenues dans ce manuel d'utilisation font référence au numéro du bouton du D80 sur l'enceinte principale, par exemple (Ref. 'numéro') et aux boutons de la télécommande, par exemple (Rem. 'numéro'), conformément aux diagrammes des pages 4 à 6.

Retirez tous les emballages et préparez les D80 pour votre installation. Connectez les deux enceintes ensemble à l'aide du câble de connexion, insérez une extrémité de l'enceinte gauche dans le port 'Speaker in' et l'autre extrémité dans le port 'Speaker output' **(Ref.12)** à l'arrière de l'enceinte principale. Positionnez les enceintes à gauche et à droite de l'appareil que vous vous apprêtez à connecter.

A l'aide du cordon d'alimentation fourni, branchez une extrémité dans le port du câble d'alimentation DC IN qui se trouve à l'arrière de l'enceinte principale **(Ref.11)** et branchez l'autre extrémité dans une prise de courant.

Préparez votre télécommande pour l'utilisation. Retirez le couvercle des piles de la télécommande. Insérez 2 piles AAA (non incluses).

Assurez-vous que tous les câbles sont correctement connectés avant d'allumer le Majority D80, en utilisant soit le bouton 'Power' de l'enceinte principale **(Ref.4)**, soit le bouton 'Power' de la télécommande **(Rem.1)**.

Fonctionnement de base

Marche/Arrêt : Utilisez le bouton de la télécommande (Rem.1) ou le bouton d'alimentation qui se trouve à l'arrière de l'enceinte principale (Ref.4) pour allumer/éteindre l'appareil.

Changez les modes d'enceintes du D80 entre les modes suivants : Bluetooth, USB, Entrée de ligne (RCA) : Bluetooth, USB, Entrée ligne (RCA), Optique ou HDMI/ARC en utilisant les boutons de mode correspondants sur la télécommande : BT, OPT, ARC, USB ou LINE. Vous pouvez également utiliser le bouton Input qui se trouve à l'arrière du haut-parleur principal **(Ref.2)**.

Le mode sélectionné est indiqué par la couleur de la LED du capteur située à l'avant de l'enceinte principale :

- **Bluetooth - Bleu**
- **Optique - Blanc**
- **Line In/RCA - Bleu clair**
- **Arc HDMI - Vert**
- **USB - Violet**

Le volume, les aigus et les basses peuvent être modifiés/contrôlés selon vos préférences dans tous les modes. Vous pouvez également utiliser les égaliseurs prédéfinis (Film, Musique et Dialogue) en appuyant sur les touches correspondantes de la télécommande, ou utiliser la touche 'EQ' (Ref.6) à l'arrière de l'enceinte principale.

Connexions par cable

Les enceintes Majority D80 disposent de plusieurs ports qui peuvent être utilisés pour se connecter à un téléviseur, un PC/ordinateur portable, un téléphone, un lecteur MP3, un lecteur CD ou tout autre appareil doté d'un port de sortie audio : Optique, AUX, HDMI ARC. Le D80 de The Majority peut également être couplé via Bluetooth.

Connecter le D80s à votre appareil à l'aide d'un câble :

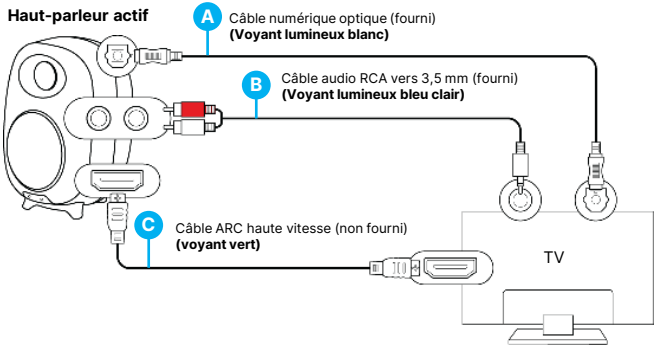

Utilisation d'un câble numérique optique (non fourni)

- Insérez un câble numérique optique dans le port de l'enceinte principale **(Ref.10)** et l'autre extrémité dans le port de sortie optique de votre téléviseur ou dans tout autre appareil similaire avec lequel vous allez connecter les enceintes.
- Passez en mode Optique en appuyant sur la touche 'OPT' de la télécommande ou en utilisant la touche 'Input' à l'arrière de l'enceinte principale **(Ref.5)**. Le capteur lumineux LED devient blanc, indiquant que les haut-parleurs sont en mode optique.
- Si vous connectez les enceintes à un téléviseur à l'aide d'un câble optique, assurez-vous que les paramètres audio de votre téléviseur sont réglés sur "Sortie optique' ou 'PCM'.

Utilisation du câble RCA vers AUX 3,5 mm

- Insérez le câble RCA fourni dans le port L/R 'LINE IN' **(Ref.12)** de l'enceinte principale et l'autre extrémité du câble, AUX (3,5 mm), dans un port AUX ou une prise casque de votre appareil.
- Passez en mode 'LINE IN' en appuyant sur la touche 'LINE' de la télécommande **(Rem.13)** ou utilisez la touche 'Input' à l'arrière de l'enceinte principale **(Ref.5)**. Le capteur lumineux LED devient bleu clair, indiquant que les enceintes sont en mode 'LINE IN'.
- Si vous connectez les enceintes à un téléviseur à l'aide de ce câble, assurez-vous que les paramètres audio de votre téléviseur sont réglés sur PCM ou Analogique.

Utilisation d'un câble HDMI ARC à grande vitesse (non fourni)

- Insérez un câble HDMI ARC dans le port 'ARC' du port principal des enceintes et l'autre extrémité du câble dans le port HDMI ARC de votre téléviseur ou d'un autre appareil avec lequel vous allez connecter les enceintes.
- Passez en mode 'ARC' en appuyant sur la touche 'ARC' de la télécommande **(Rem.11)**. Le capteur lumineux LED devient vert, indiquant que les enceintes sont en mode ARC.
- Si vous connectez les enceintes à un téléviseur à l'aide d'un câble HDMI, assurez-vous que les paramètres audio de votre téléviseur sont réglés sur HDMI out ou PCM.

Mode Bluetooth - Appairage avec un appareil

Le Majority D80 peut être couplé avec un appareil via Bluetooth tel qu'un téléphone, une tablette ou tout autre appareil compatible Bluetooth.

- Pour appairer le Majority D80 avec votre appareil via Bluetooth, changez le mode en Bluetooth en appuyant sur le bouton 'BT' de la télécommande **(Rem.12)**. Vous pouvez également utiliser le bouton 'Input' à l'arrière de l'enceinte principale **(Ref.3)**. Le voyant DEL du capteur de l'enceinte clignote en bleu, indiquant que les enceintes sont prêtes à être appariées.
- Activez le Bluetooth sur votre appareil et recherchez le Majority D80. Dans votre liste d'appareils, vous verrez 'Majority D80'. Sélectionnez-le et connectez-le.
- Lorsque la connexion est réussie, vous entendrez un son audible du Majority D80 confirmant que les appareils sont maintenant appariés. L'indicateur lumineux LED du capteur cessera de clignoter et affichera une lumière bleue constante. Vous pouvez maintenant écouter de l'audio à partir de votre appareil apparié via le Majority D80.
- Pour déconnecter le Majority D80 en mode Bluetooth de votre appareil, retirez simplement les haut-parleurs de votre liste d'appareils. Une fois déconnectés, vous entendrez un son audible, indiquant que les appareils ont été déconnectés. Le voyant DEL du capteur se met alors à clignoter en bleu.
- Pendant la lecture de l'audio à partir de votre appareil, vous pouvez utiliser les boutons de la télécommande, y compris les boutons 'Next/Forward' **(Rem.10)** ou 'Previous' **(Rem.3)** de la télécommande pour sauter des pistes audio.

Remarque : les enceintes Majority D80 ne sont pas compatibles avec les oreillettes Bluetooth.

Mode de lecture USB

- Pour utiliser le Majority D80 en mode USB, appuyez sur la touche 'USB' de la télécommande pour changer le mode de l'enceinte. Vous pouvez également appuyer sur le bouton 'Input' **(Ref.5)** de l'enceinte principale pour changer de mode.
- Le voyant DEL du capteur devient violet, indiquant que le Majority D80 est en mode de lecture USB.
- Insérez une clé USB dans le port USB situé à l'arrière de l'enceinte principale **(Ref.6)** et utilisez les fonctions de la télécommande pour lire, mettre en pause et naviguer dans les fichiers.

Remarque : la plupart des D80 sont compatibles avec des clés USB d'une capacité maximale de 128 Go. Les fichiers audio pris en charge sont les suivants : MP3, WMA, FLAC, MAV, APE.

Le port USB ne peut pas être utilisé comme port de connexion avec d'autres appareils, car il ne sert qu'à la lecture.

Observation	Cause potentielle/solution
Pas d'alimentation/fonctionnement	Vérifier si l'appareil est sous tension ou hors tension au niveau de la prise murale. Vérifier si tous les câbles sont correctement insérés.
Pas de son	Vérifiez si l'appareil est réglé sur MUTE. Vérifiez que MODE est correctement sélectionné. Augmentez le volume des enceintes et de votre appareil externe. Si l'appareil est connecté à un téléviseur, assurez-vous que les paramètres audio sont réglés comme indiqué dans le manuel d'utilisation. Vérifiez que le port audio de votre téléviseur/appareil est un port de 'sortie' et non d''entrée'.
Tout problème de fonctionnalité	Éteignez et débranchez les haut-parleurs. Laissez-les pendant 2 minutes, rebranchez-les et rallumez-les.
Bluetooth ne se connecte pas	Assurez-vous que le Majority D80 est en mode Bluetooth. Assurez-vous qu'il n'est pas apparié à d'autres appareils.

Assistance

Si vous avez besoin d'aide avec votre produit Majority, veuillez contacter notre équipe de support sur le site Internet de Majority **: www.majority.co.uk/support**

Spécifications et Garantie

Spécifications

Alimentation électrique	100-240V/50-60Hz
Mode	Bluetooth Entrée ligne ARC Lecture USB (lecteur) Optique
Consommation électrique	0.5W (Mode veille)
Dimensions	230 x 155 x 155 mm
Poids	2.45 kg
Intervenants	2x4” gamme complète + 2x1” tweeter
Bluetooth Version	5.0
Portée Bluetooth	Jusqu'à 10 mètres
Types de fichiers compatibles	MP3, WMA, FLAC, MAV, APE
Mémoire USB compatible maximale	128GB

Garantie

Tous les produits bénéficient d'une garantie standard de 12 mois. Tous les articles doivent être enregistrés sur **www.majority.co.uk** pour que la garantie soit valable. Une fois sur la page web, utilisez le menu pour trouver 'Enregistrer votre produit'. Vous aurez également la possibilité de prolonger gratuitement votre garantie de 24 mois.

1. Lisez ces instructions.
2. Conservez ces instructions. Vous pouvez retrouver ces instructions en téléchargement sur le site www.majority.co.uk.
3. Tenez compte de tous les avertissements.
4. Suivez toutes les instructions.
5. Ne nettoyez pas l'appareil près d'un point d'eau ou avec de l'eau.
6. Veuillez ne pas bloquer les orifices d'aération. Installez l'appareil conformément aux instructions du fabricant.
7. Veuillez ne pas bloquer les orifices d'aération. Installez l'appareil conformément aux instructions du fabricant.
8. Ne l'installez pas près d'une source de chaleur, comme un radiateur, une bouche d'air chaud, une cuisinière ou d'autres appareils qui produisent de la chaleur.
9. Faites en sorte que le câble d'alimentation ne puisse pas être écrasé ou pincé au niveau des prises, des raccordements et à l'endroit où le câble sort de l'appareil.
10. Utilisez uniquement les accessoires spécifiés par le fabricant.
11. Débranchez l'appareil en cas d'orage ou lorsqu'il n'est pas utilisé pendant une longue période.
12. Faites appel uniquement à du personnel qualifié pour les réparations.
13. Ne posez pas de source de flamme nue, comme une bougie allumée, sur l'appareil.
14. Mettez les produits électriques et les piles usagés au rebut, en toute sécurité, conformément à la réglementation et aux indications des collectivités locales.

AVERTISSEMENTS SUPPLÉMENTAIRES

Veuillez ne pas exposer l'appareil aux éclaboussures ou à un égouttement ou à des objets remplis d'eau.

La fiche d'alimentation principale est utilisée comme dispositif de débranchement.
Pour déconnecter l'appareil de son alimentation, la fiche doit être complètement débranchée de la prise secteur.
La batterie ne doit pas être exposée à de la chaleur excessive.

RECYCLAGE DES PRODUITS ÉLECTRIQUES

Vous devez désormais recycler vos produits électriques usagés pour préserver l'environnement.

Ce symbole signifie que le produit électrique ne doit pas être jeté avec les ordures ménagères.
Veillez à déposer le produit usagé dans un centre de recyclage approprié.

IMPORTANT : Veuillez lire attentivement toutes les instructions avant d'utiliser le produit et conservez-les pour pouvoir les consulter ultérieurement.

Risque d'électrocution
Ne pas ouvrir l'appareil.

Lisez toutes les instructions attentivement avant utilisation et conservez-les pour pouvoir les consulter ultérieurement.

Lors des réparations, n'utilisez que des pièces identiques à celles d'origine.

ATTENTION

RISK OF ELECTRIC SHOCK DO NOT OPEN

CAUTION

RISQUE D'ELECTROCUTION NE PAS OUVRIR

IMPORTANT : Veuillez lire attentivement toutes les instructions avant utilisation et les conserver pour référence future.

MAJORITY
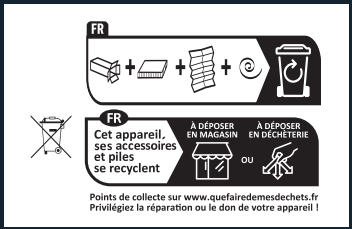
www.majority.co.uk