D80 Diffusori da Scaffale

Manuale d'uso

MAJORITY

HOME AUDIO • CAMBRIDGE

Contenuti

Cosa c'è nella scatola?..... 3

Controlli e funzioni..... 4

Guida alle istruzioni..... 7

- Impostazione dei diffusori Majority D80..... 7
- Funzionamento di base..... 8
- Collegamenti dei cavi - Ottico, RCA, HDMI ARC..... 9
- Modalità Bluetooth..... 10
- Modalità di riproduzione USB..... 11

Risoluzione dei problemi..... 12

Risoluzione dei problemi..... 13

Garanzia..... 14

Informazioni sulla sicurezza..... 15

3 Anni Di Garanzia

Registra il tuo prodotto online e ricevi un'estensione di garanzia di 3 anni GRATIS su:
www.majority.co.uk

Cosa c'è nella scatola?

A. Majority D80 Diffusori da Scaffale
B. Cavo di collegamento degli altoparlanti
C. Cavo RCA a cavo AUX da 3,5 mm
D. Guida alle istruzioni
E. Telecomando
F. Adattatore di alimentazione

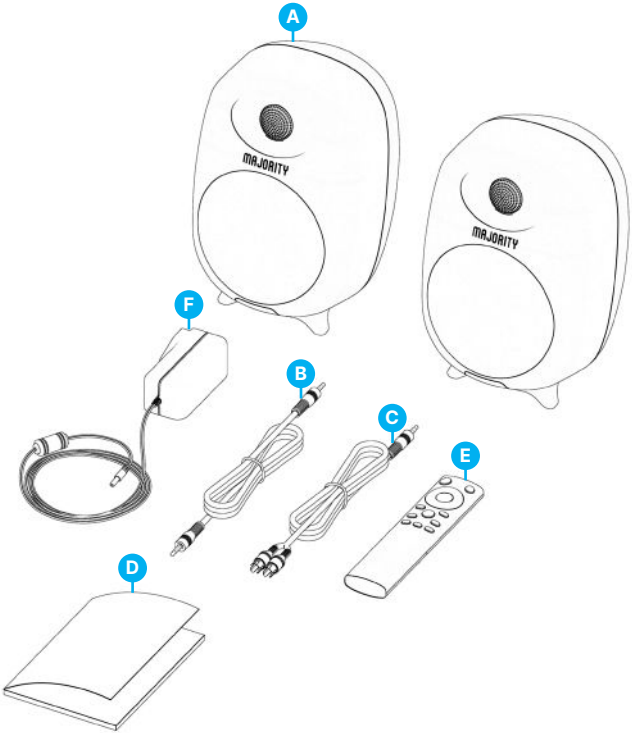

Controlli e Funzioni

Indicatori LED e pulsanti Introduzione

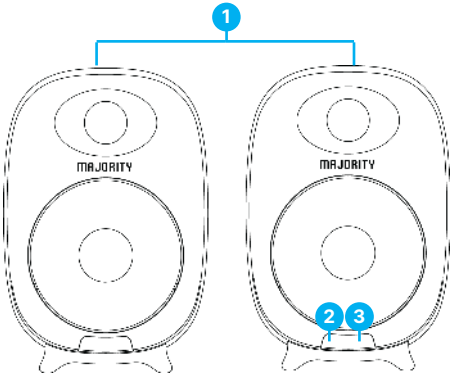

1. Altoparlanti attivi
2. Ricevitore a infrarossi
3. Indicatori LED

Stato	Spie luminose
Spegnimento	Rosso
Modalità ottica	Bianco
USB	Viola
Modalità Line in	Blu chiaro
Bluetooth collegato	Blu
ARC	Verde

Vista posteriore del diffusore primario

4. Interruttore di alimentazione
5. Pulsante di ingresso (per cambiare la modalità degli altoparlanti)
6. EQ (film, musica e dialoghi)
7. Controllo del volume
8. Controllo degli acuti
9. Porta di ingresso per la riproduzione USB
10. Controllo dei bassi
11. Porta per cavo di alimentazione DC IN
12. Porta di ingresso 'Linea in'
13. Porta di ingresso ottica
14. Porta di ingresso ARC
15. Uscita altoparlante (collegare l'altoparlante sinistro con il cavo di collegamento)

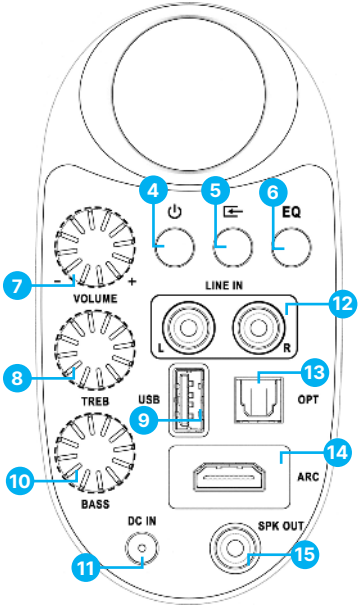

Controlli e Funzioni

Remote Control

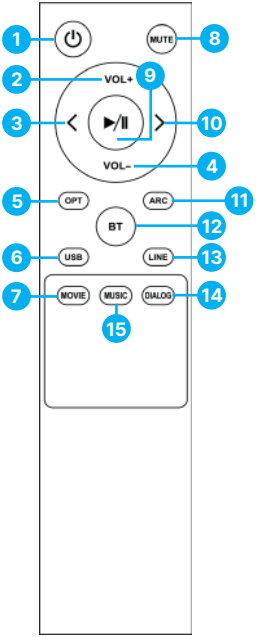

1. Pulsante di accensione
2. Volume su
3. Traccia precedente
4. Volume giù
5. Modalità ottica
6. Modalità di riproduzione USB
7. Equalizzatore filmati
8. Pulsante Mute
9. Riproduzione/Pausa
10. Avanti/successivo
11. Modalità ARC
12. Modalità BT
13. Modalità Line-in
14. Equalizzazione dialogo
15. Musica EQ

Nota: 'Film', 'Musica' e 'Dialogo' sono effetti sonori di equalizzazione predefiniti che possono essere utilizzati durante la visione di un film, l'ascolto di musica o di notizie (dialogo). In alternativa, impostare i 'Bassi' e gli 'Alti' secondo le proprie preferenze.

Impostazione dei diffusori Majority D80

Le istruzioni contenute in questo manuale d'uso si riferiscono al numero di pulsante del D80 sul diffusore principale, ad esempio (Ref. 'numero') e ai pulsanti del telecomando, ad esempio (Rem. 'numero'), in base agli schemi delle pagine 4-6.

Rimuovere tutti gli imballaggi e preparare il D80 per l'installazione. Collegare entrambi i diffusori utilizzando il cavo di collegamento, inserendo un'estremità del diffusore sinistro nella porta 'Speaker in' e l'altra estremità nella 'Speaker output port' **(Ref.12)** sul retro del diffusore principale. Posizionare i diffusori sul lato destro e sinistro del dispositivo che si intende collegare.

Utilizzando il cavo di alimentazione in dotazione, inserire un'estremità nella porta del cavo di alimentazione DC IN che si trova sul retro del diffusore principale **(Ref.11)** e collegare l'altra estremità a una presa di corrente.

Preparare il telecomando per l'uso. Rimuovere il coperchio delle batterie del telecomando. Inserire 2 batterie AAA (non incluse).

Assicurarsi che tutti i cavi siano collegati correttamente prima di accendere il Majority D80, utilizzando il pulsante 'Power' sul diffusore principale **(Ref.4)** o il pulsante 'Power' sul telecomando **(Ref.1)**.

Funzionamento di base

Accensione e spegnimento: per accendere e spegnere l'unità, utilizzare il pulsante del telecomando (Ref.1) o il pulsante di accensione situato sul retro del diffusore principale (Ref.4).

Cambiare le modalità del diffusore del D80 tra: Bluetooth, USB, Line in (RCA), Ottica o HDMI/ARC utilizzando i pulsanti di modalità corrispondenti sul telecomando: BT, OPT, ARC, USB o LINE. In alternativa, utilizzare il pulsante di ingresso situato sul retro del diffusore principale (Ref.2).

La modalità selezionata è indicata dal colore della luce del LED del sensore posizionato sulla parte anteriore del diffusore principale, come ad esempio:

- **Bluetooth - Blu scuro**
- **Ottico - Bianco**
- **Ingresso linea/RCA - Azzurro**
- **HDMI Arc - Verde**
- **USB - Viola**

Volume, alti e bassi possono essere modificati/controllati secondo le proprie preferenze in tutte le modalità. In alternativa, è possibile utilizzare gli equalizzatori predefiniti (Film, Musica e Dialogo) premendo i pulsanti corrispondenti sul telecomando o utilizzando il pulsante 'EQ' (Ref.6) sul retro del diffusore principale.

Connessioni via cavo

I diffusori Majority D80 sono dotati di più porte che possono essere utilizzate per il collegamento con TV, PC/laptop, telefono, lettore MP3, lettore CD o qualsiasi altro dispositivo dotato di porta di uscita audio: Ottica, AUX, HDMI ARC. In alternativa, The Majority D80 può essere accoppiato tramite Bluetooth.

Collegamento del D80 con il dispositivo tramite cavo:

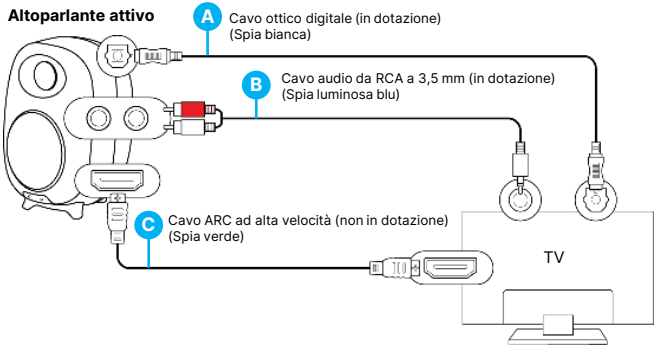

Utilizzo del cavo ottico digitale (non incluso)

- Inserire un cavo digitale ottico nella porta del diffusore principale **(Ref.10)** e l'altra estremità nella porta di uscita ottica del televisore o di un altro dispositivo simile con cui si intende collegare i diffusori.
- Cambiare la modalità in Ottica, premendo il pulsante 'OPT' sul telecomando o utilizzando il pulsante 'Input' sul retro del diffusore principale **(Ref.5)**. Il sensore luminoso a LED diventa bianco, a indicare che i diffusori sono in modalità ottica.
- Se si collegano i diffusori a un televisore utilizzando un cavo ottico, accertarsi che le impostazioni audio del televisore siano impostate su 'Uscita ottica' o 'PCM'.

Uso del cavo da RCA ad AUX 3,5 mm

- Inserire il cavo RCA in dotazione nella porta del diffusore principale L/R 'LINE IN' **(Ref.12)** e l'altra estremità del cavo, AUX (3,5 mm), in una porta AUX o jack per cuffie del dispositivo.
- Cambiare la modalità in 'LINE IN', premendo il pulsante 'LINE' sul telecomando **(Ref.13)** o utilizzando il pulsante 'Input' sul retro del diffusore principale **(Ref.5)**. Il sensore luminoso a LED diventerà azzurro, indicando che i diffusori sono in modalità 'LINE IN'.
- Se si collegano i diffusori a un televisore utilizzando questo cavo, accertarsi che le impostazioni audio del televisore siano impostate su PCM o Analogico.

Utilizzo di un cavo HDMI ARC ad alta velocità (non incluso)

- Inserite un cavo HDMI ARC nella porta principale dei diffusori e l'altra estremità del cavo nella porta HDMI ARC del televisore o di un altro dispositivo con cui intendete collegare i diffusori.
- Cambiare la modalità in 'ARC', premendo il tasto 'ARC' sul telecomando **(Rem.11)**. Il sensore luminoso a LED diventa verde, indicando che i diffusori sono in modalità ARC.
- Se si collegano i diffusori a un televisore tramite un cavo HDMI, accertarsi che le impostazioni audio del televisore siano impostate su HDMI out o PCM.

Modalità Bluetooth - Accoppiamento con un dispositivo

Majority D80 può essere accoppiato con un dispositivo via Bluetooth, come un telefono, un tablet o qualsiasi altro dispositivo abilitato alla tecnologia Bluetooth.

- Per accoppiare il Majority D80 con il dispositivo via Bluetooth, cambiare la modalità Bluetooth premendo il pulsante 'BT' sul telecomando **(Rem.12)**. In alternativa, utilizzare il pulsante 'Input' sul retro del diffusore principale **(Ref.3)**. La spia LED del sensore del diffusore lampeggia in blu, indicando che i diffusori sono pronti per essere accoppiati.
- Accendere il Bluetooth sul dispositivo e cercare Majority D80. Nell'elenco dei dispositivi verrà visualizzato 'Majority D80'. Selezionare e connettersi.
- Una volta effettuata la connessione, Majority D80 emette un suono che conferma che i dispositivi sono stati accoppiati. L'indicatore luminoso del LED del sensore smette di lampeggiare e mostra una luce blu fissa. È ora possibile riprodurre l'audio dal dispositivo accoppiato tramite Majority D80.
- Per scollegare Majority D80 dal dispositivo in modalità Bluetooth, è sufficiente rimuovere gli altoparlanti dall'elenco dei dispositivi. Una volta scollegati, si sentirà un suono che indica che i dispositivi sono stati scollegati. Il LED del sensore inizia a lampeggiare in blu.
- Durante la riproduzione dell'audio dal dispositivo, è possibile utilizzare i pulsanti del telecomando, compresi i pulsanti Avanti/Successivo **(Rem.10)** o Precedente **(Rem.3)** del telecomando per saltare le tracce audio.

Nota: gli altoparlanti D80 non sono compatibili con gli auricolari Bluetooth.

Modalità di riproduzione USB

- Per utilizzare il Majority D80 in modalità USB, premere il pulsante 'USB' sul telecomando per cambiare la modalità del diffusore. In alternativa, premere il pulsante 'Input' **(Ref.5)** sul diffusore principale per cambiare la modalità.
- La luce del LED del sensore diventerà viola, indicando che il Majority D80 è in modalità di riproduzione USB.
- Inserire una chiavetta USB nella porta USB situata sul retro del diffusore principale **(Ref.6)** e utilizzare le funzioni del telecomando per riprodurre, mettere in pausa e navigare tra i file.

Nota: la maggior parte dei D80 è compatibile con chiavette USB fino a 128 GB. I file audio supportati sono MP3, WMA, FLAC, MAV, APE.

La porta USB non può essere utilizzata come porta di connessione con altri dispositivi in quanto serve solo per la riproduzione.

Osservazione	Potenziale causa/soluzione
Nessuna alimentazione/funzione	Controllare se la presa di corrente è accesa o spenta. Verificare che tutti i cavi siano inseriti correttamente.
Nessun suono	Controllare se l'unità è impostata su MUTE. Verificare che MODE sia selezionato correttamente. Alzare il volume dei diffusori e del dispositivo esterno. Se è collegato a un televisore, verificare che le impostazioni audio siano regolate come indicato nel manuale d'uso. Verificare che la porta audio del televisore/dispositivo sia una porta di 'uscita' audio e non di 'ingresso'.
Qualsiasi problema di funzionalità	Spegnere e scollegare i diffusori. Lasciateli per 2 minuti, ricollegateli e riaccendeteli.
Il Bluetooth non si connette	Assicurarsi che il dispositivo Majority D80 sia in modalità Bluetooth. Assicurarsi che non sia accoppiato con altri dispositivi.

Assistenza

Se avete bisogno di ulteriore assistenza per il vostro prodotto Majority, contattate il nostro team di supporto sul sito web di Majority: **www.majority.co.uk/support.**

Specifiche e Garanzia

Specifiche

Alimentazione	100-240V/50-60Hz
Modalità	Bluetooth Linea in ARC Riproduzione USB (lettore) Ottico
Consumo di energia	0.5W (Modalità standby)
Dimensioni	230 x 155 x 155 mm
Peso	2.45 kg
Altoparlanti	2x4” gamma completa + 2x1” tweeter
Versione Bluetooth	5.0
Gamma Bluetooth	Fino a 10 metri
Tipi di file compatibili	MP3, WMA, FLAC, MAV, APE
Memoria USB massima compatibile	128GB

Garanzia

Tutti i prodotti sono coperti da una garanzia standard di 12 mesi. Tutti gli articoli devono essere registrati su **www.majority.co.uk** affinché la garanzia sia valida. Una volta sulla pagina web, utilizzare il menu per trovare 'Registra il tuo prodotto'. Avrete inoltre la possibilità di estendere gratuitamente la garanzia per altri 24 mesi.

Informazioni sulla sicurezza

1. Leggere queste istruzioni.
2. Conservare queste istruzioni. È possibile scaricarle anche dal sito: www.majority.co.uk
3. Prestare attenzione a tutte le avvertenze.
4. Seguire tutte le istruzioni.
5. Non pulire il dispositivo vicino all'acqua o con l'acqua.
6. Non bloccare le aperture di ventilazione. Installare il prodotto secondo le istruzioni del costruttore.
7. Non bloccare le aperture di ventilazione. Installare il prodotto secondo le istruzioni del costruttore.
8. Non istallare il prodotto vicino a fonti di calore come termosifoni, bocchette di calore, stufe o altri apparecchi che producono calore.
9. Proteggere il cavo di alimentazione dai rischi di calpestio o di schiacciamento, in particolare in corrispondenza delle spine, delle prese di corrente e del collegamento all'apparecchio.
10. Utilizzare solo gli accessori indicati dal produttore.
11. Scollegare l'apparecchio durante i temporali o in caso di inutilizzo prolungato.
12. Rivolgersi a personale di assistenza qualificato per qualsiasi intervento di manutenzione.
13. Non appoggiare sull'apparecchio fonti di fiamme libere, come candele accese.
14. Smaltire in sicurezza i prodotti elettronici e le batterie usati, secondo le disposizioni locali.

AVVERTENZE AGGIUNTIVE

Non esporre l'apparecchio a gocce o schizzi e non posizionare sopra di esso oggetti colmi d'acqua.
La spina principale serve a scollegare l'apparecchio.
Per scollegare completamente l'apparecchio dalla rete elettrica, scollegare completamente la spina dalla presa di corrente principale.
Non esporre la batteria a fonti di calore eccessive.

RICICLAGGIO DEI PRODOTTI ELETTRONICI

È necessario riciclare i prodotti elettronici usati, contribuendo a tutelare l'ambiente.

Questo simbolo indica che il prodotto elettronico non deve essere smaltito con i normali rifiuti domestici. Assicurarsi che, una volta terminata la sua vita utile, il dispositivo venga portato in una struttura di smaltimento idonea.

ATTENZIONE: leggere tutte le istruzioni attentamente prima dell'uso e conservarle per riferimento futuro.

Rischio di folgorazione. Non aprire.

Leggere tutte le istruzioni attentamente prima dell'uso e conservarle per riferimento futuro.

In caso di manutenzione, usare solo parti di ricambio identiche.

PRUDENZA

RISCHIO DI FOLGORAZIONE, NON APRIRE

ATTENTION

RISQUE D'ELECTROCUTION NE PAS OUVRIR

IMPORTANTE: Leggere attentamente tutte le istruzioni prima dell'uso e conservarle per riferimenti futuri.

MAJORITY
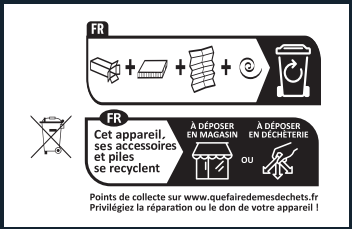
www.majority.co.uk